さくらびと

令和8年9月29日
No.12
さくら組 西條

待ちに待った運動会まであと1ヶ月となりました！　5歳児にとってはこども園で最後の運動会でとてもはりきっています。4歳児も一生懸命練習を頑張っていますよ。当日は全力で練習の成果を発揮してほしいと思います。

かけっこ

・4歳児はトラックを1周と1/4し走ります。
・5歳児はトラックを1周半走ります。

	1コース	2コース	3コース
4歳児①	葉央	椰凪	彗凪
4歳児②	怜	夏帆	清椛
5歳児	未桜	かんな	陽斗

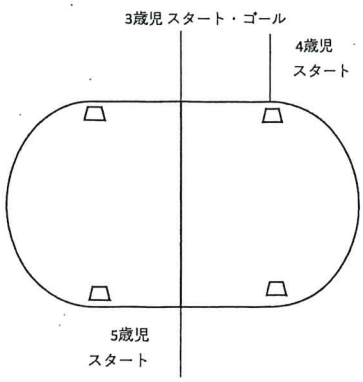

踊り

曲・ジャングルエクササイズ
・うきうきモンキー

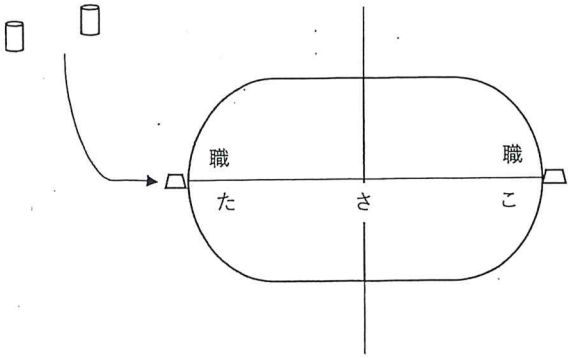

たんぽぽ組　椰凪　清椛　葉央　陽斗　かんな　未桜　彗凪　怜　夏帆　こすもす組

保護者席側

表現

・パラバルーンに挑戦
曲「ぼよよん行進曲」

※パラバルーンとは、カラフルで大きな円形の布をみんなで持ち、上下にゆらしたり膨らませたりして遊ぶ集団レクリエーションです。

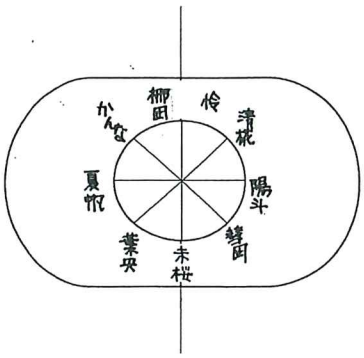

障害物競技

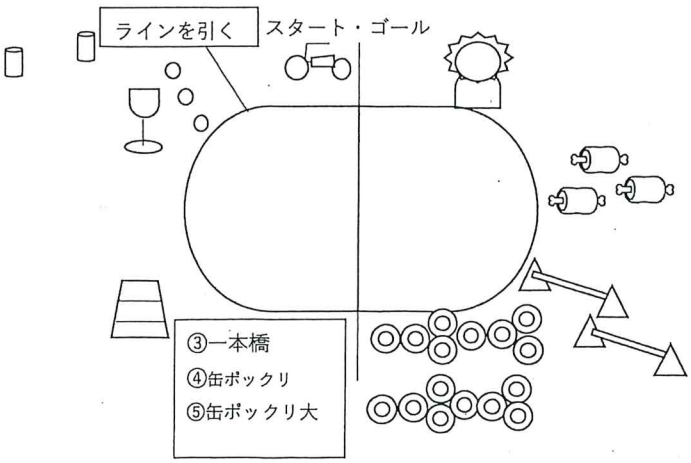

・三輪車に乗ってスタート.
・玉入れかごに玉をひとつ入れたら次に進む。
（3つ投げて入らなかったら次に進む）
・跳び箱を越える.
・缶ポックリで進む.（5歳児は㊨ポックリ）
・ケンケンパーをする.
・棒ハードルを両足跳びで越える.
・骨付き肉をひろい、ライオンに届けてゴール♡

リレー

※リレーは一周ずつ走ります。

	紅組	白組
1	椰凪	葉央
2	夏帆	怜
3	彗凪	清桃
4	未桜	(葉央)
5	かんな	陽斗

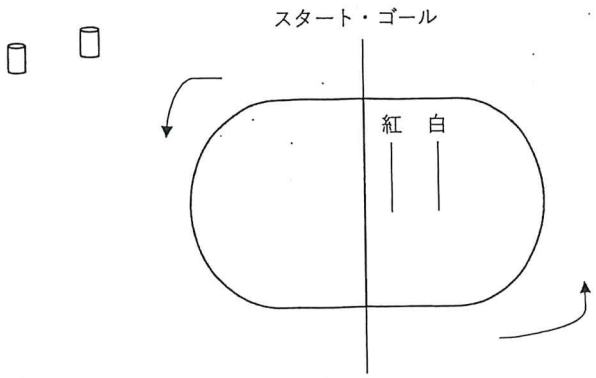

親子競技

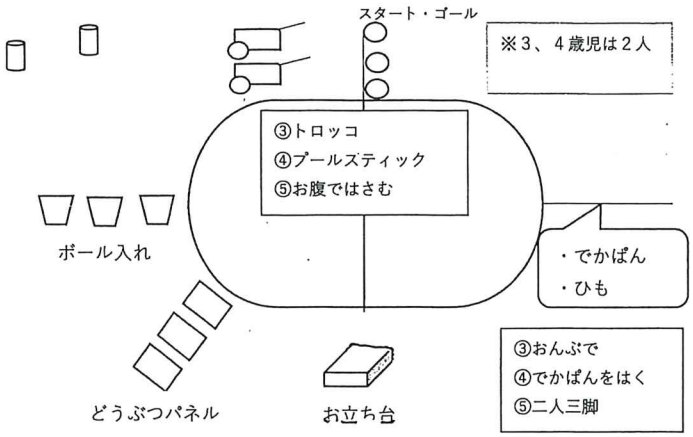

	1コース	2コース	3コース
1 2	ニすもす組		
3	夏帆	彗凪	
4	清桃	怜	
5	椰凪	葉央	
6	陽斗	かんな	未桜

- 4歳児はビーチボールをプールスティックで挟んで、5歳児はお腹で挟んで、スタート。
- ビーチボールをカゴに入れ、動物パネルをめくり、出た動物をマイクで教える。
- お立ち台に上がり、出た動物の真似をする。
- 線まで親子で手をつないで走る。
- 4歳児はでかぱん、5歳児はひもで二人三脚をしてゴール◇◇

保護者競技　※各家庭から1名参加

- くじ引きをしてチームを分ける。
  （ゾウチーム・ゴリラチーム）
- 一人ひとつ風船をもって入場する。
- でか靴をバトンにしてリレー形式で行う◇◇

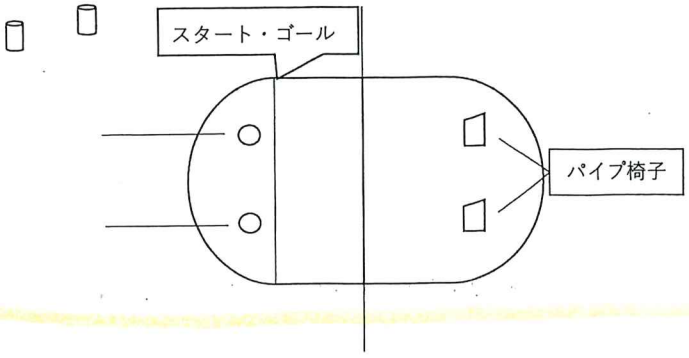

〈お知らせ〉

- 走る順番や内容に変更があるかもしれません。ご了承ください。
- 競技順については、後日配布するプログラムをご覧ください。

運動会係について

- はじめのことば …… 未桜・かんな・陽斗
- おわりのことば …… 怜・夏帆・清桃
- 指揮（うた） …… 未桜
- 体操 …… 陽斗・葉央・彗凪
- プレゼント …… かんな・椰凪

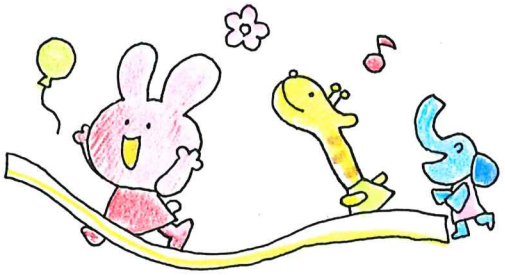

※運動会当日、たくさんの声援をお願いします。